А14Б 533.000СБ

Выпуск 2

Серия 5.900-7

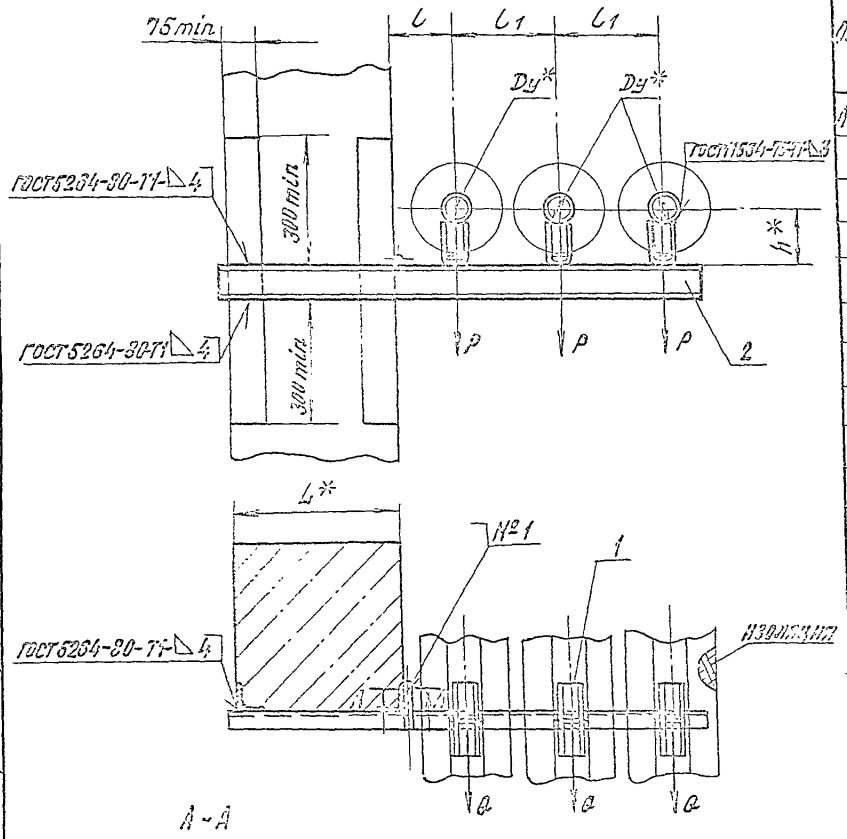

А-А

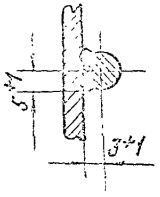

Обозначение	Условный проход Dy*, мм	Допускаемые нагрузки, кгс: Вертикальная P	Допускаемые нагрузки, кгс: Горизонтальная Q	Размеры, мм: L*	Размеры, мм: l	Размеры, мм: l1	Размеры, мм: h*	Масса, кг
А14Б 533.000	50	51	15.3	400	150	230	132	11.4
-01							182	12.8
-02	65	78	23.4		160	250	140	13.5
-03							190	14.9
-04	80	107	32.1		185	300	147	19.3
-05							197	20.7
-06	100	157	47.1		195	320	156	25.5
-07							206	27.0
-08	50	51	15.3	600	150	230	132	12.8
-09							182	14.2
-10	65	78	23.4		160	250	140	15.2
-11							190	16.6
-12	80	107	32.1		185	300	147	21.8
-13							197	23.2
-14	100	157	47.1		195	320	156	28.6
-15							206	30.1

1.* Размеры для справок.
2. $\pm \frac{t2}{2}$
3. Швы №1 - сварка ручная дуговая.

Инв. № подл.	Подп. и дата	Взам. инв. №	Инв. № дубл.	Подп. и дата	

А14Б 533.000СБ

Опора подвижная трехрядная

Лит.	Масса	Масштаб
И	См. табл.	—

Лист | Листов 1

САНТЕХНИИПРОЕКТ

Пров. Крупник
Нач.гр. Крупник
Н.контр. Лейтес
Утв. Спивак