ТС-681.00.000СБ

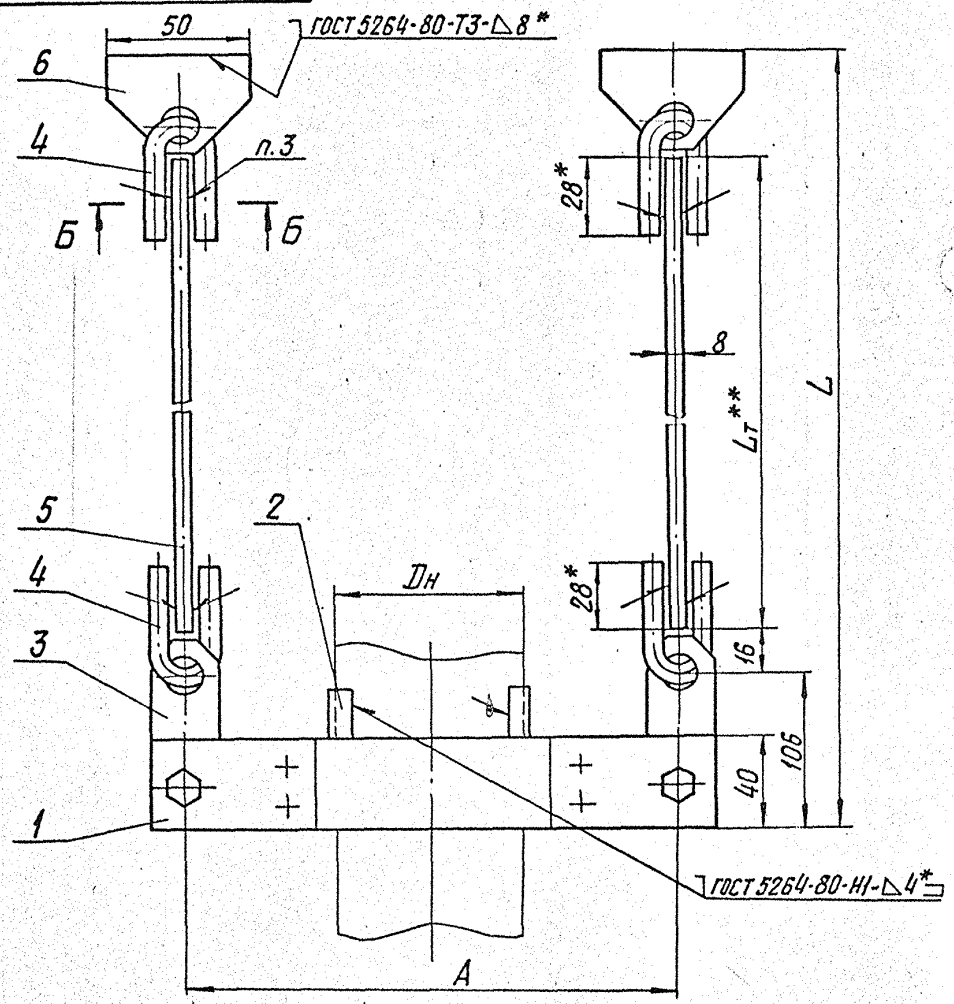


Б – Б

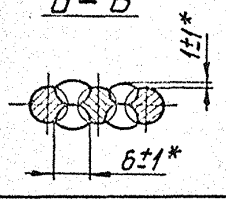


Размеры в мм

| Обозначение | Dн | Допускаемая нагрузка кН (кгс) | А | L | Масса,*** кг |
|---|---|---|---|---|---|
| ТС-681.00.000 | 32 | 20 (200) | 300 | Lт+175 | 2,3 |
| -01 | 38 | | 310 | | 2,7 |
| -02 | 45 | | 320 | | |

Техническая характеристика

Подвески жесткие предназначены для трубопроводов тепловых сетей с параметрами среды Ру≤ 4,0 МПа и температурой t≤ 440°С.

Подвески применяют для объектов строящихся в районах с температурой наружного воздуха не ниже минус 30°С.

Технические требования

1. Размеры для справок, кроме отмеченных *.
2. $\pm\frac{IT16}{2}$.
3. Сварка ручная дуговая или в среде углекислого газа. При РДС применять электрод Э42 по ГОСТ 9467-75; при сварке в среде углекислого газа - проволока СВ-08ГС или СВ-08Г2С по ГОСТ 2246-70.
4.** Длина гладкой тяги Lт выбирается при проектировании и указывается при заказе подвески из ряда черт. ТС-676.00.003.
5.*** Масса подвесок дана без учета массы гладкой тяги (поз. 5).

Масса подвесок определяется, как сумма массы подвески и массы гладкой тяги в зависимости от ее длины по черт. ТС-676.00.003.

| | | | | | | | | |
|---|---|---|---|---|---|---|---|---|
| Изм. | Лист | N докум. | Подп. | Дата | ТС-681.00.000СБ | | | |
| Разраб. | | Стрельников | | | Подвеска жесткая для вертикальных трубопроводов Dн 32...45 мм | Лит. | Масса | Масшт. |
| Пров. | | | | | | | См. табл. | — |
| Т.контр. | | | | | | Лист | Листов 1 | |
| Н.контр. | | Паутов | | 10.95 | | АООТ „СЗЭМП" | | |
| Утв. | | Горбачев | | | | | | |

Кол. Иванова

Формат А3

Инв.N подл. | Подп. и дата | Взам. инв.N | Инв.N дубл. | Подп. и дата

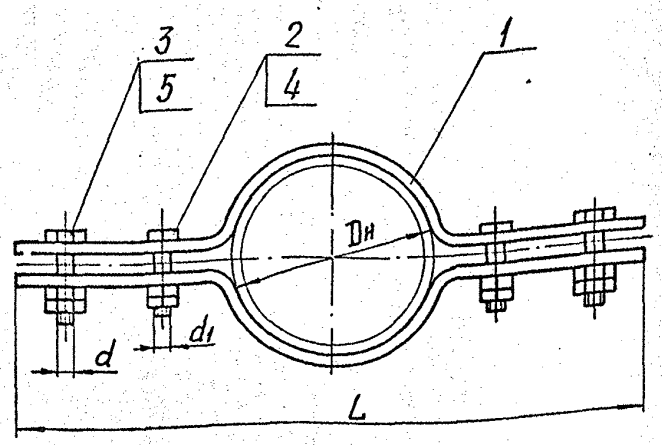


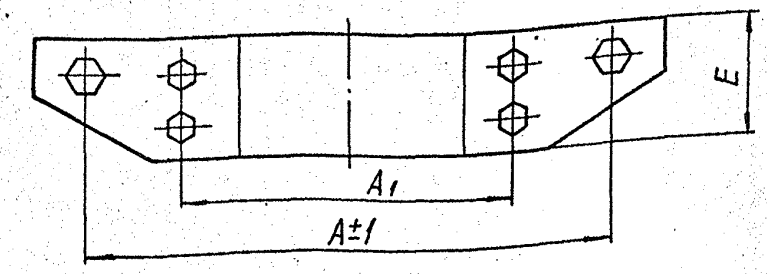


Размеры в мм

| Обозначение | Dн | A | A1 | L | E | d | d1 | Масса, кг |
|---|---|---|---|---|---|---|---|---|
| ТС-681.01.000СБ | 32 | 300 | 64 | 330 | 40 | M10 | M8 | 1,2 |
| -01 | 38 | 310 | 70 | 340 | | | | 1,6 |
| -02 | 45 | 320 | 80 | 360 | | | | |
| -03 | 57 | 340 | 100 | 420 | 60 | | | 2,2 |
| -04 | 76 | 420 | 120 | 460 | | | | 2,4 |
| -05 | 89 | 500 | 140 | 540 | 70 | | | 4,4 |
| -06 | 108 | | 160 | | 80 | M12 | M10 | 6,3 |
| -07 | 133 | 550 | 180 | 590 | | | | 6,9 |
| -08 | 159 | 660 | 210 | 720 | 100 | M16 | | 12,4 |
| -09 | 219 | | 280 | | 120 | | | 15,4 |
| -10 | 273 | 760 | 340 | 820 | 160 | M20 | M12 | 22,8 |
| -11 | 325 | | 390 | | | | | 23,6 |
| -12 | 377 | 860 | 450 | 920 | | | | 31,8 |
| -13 | 426 | 960 | 500 | 1030 | 200 | M24 | M16 | 44,2 |
| -14 | 530 | 1060 | 610 | 1140 | | | | 50,3 |
| -15 | | | 620 | | | M30 | | 66,6 |
| -16 | 630 | 1200 | 710 | 1280 | | M24 | | 57,6 |
| -17 | | | 730 | | | | | 76,2 |
| -18 | 720 | 1300 | 810 | 1400 | 260 | M30 | M20 | 81,6 |

Продолжение

| Обозначение | Dн | A | A1 | L | E | d | d1 | Масса, кг |
|---|---|---|---|---|---|---|---|---|
| ТС-681.01.000СБ -19 | 720 | 1300 | 830 | 1400 | 260 | M36 | M24 | 108,4 |
| -20 | 820 | 1400 | 920 | 1500 | | M30 | | 89,5 |
| -21 | | | 910 | | | M36 | | 118,8 |
| -22 | 920 | 1500 | 1020 | 1600 | | M30 | | 97,1 |
| -23 | | | 1050 | | | | M30 | 128,8 |
| -24 | 1020 | 1600 | 1150 | 1700 | 300 | M36 | | 161,4 |
| -25 | 1220 | 1800 | 1350 | 1900 | | | | 185,4 |
| -26 | 1420 | 2000 | 1550 | 2100 | | | | 209,4 |

Размеры для справок

| | | | | | | | | |
|---|---|---|---|---|---|---|---|---|
| Изм. | Лист | N докум. | Подп. | Дата | ТС-681.01.000СБ | | | |
| Разраб. | | Стрельников | | | Хомут вертикальных трубопроводов | Лит. | Масса | Масшт. |
| Пров. | | | | | | | см. табл. | — |
| Т.контр. | | | | | | Лист | Листов 1 | |
| Н.контр. | | Поутов | | 10.95 | | АООТ „СЗЭМП" | | |
| Утв. | | Горбачев | | | | | | |

Кат. Иванова

Формат А3

Инв. N подл. | Подп. и дата | Взам. инв. N | Инв. N дубл. | Подп. и дата

ТС-681.01.001

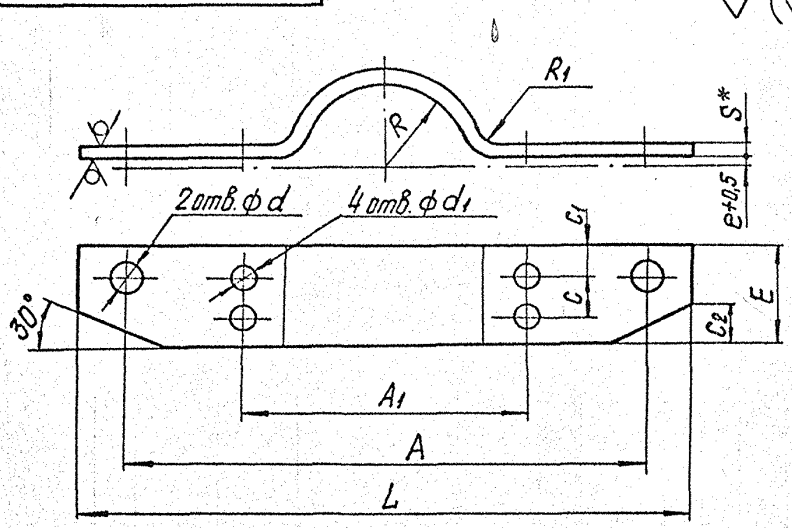


1. * Размеры для справок.

2. H14, h14, $\pm\frac{IT14}{2}$.

| Изм. | Лист | N докум. | Подп. | Дата |
|---|---|---|---|---|
| Разраб. | | Стрельников | | |
| Пров. | | | | |
| Т.контр. | | | | |
| Н.контр. | | Паутов | | 10.95 |
| Утв. | | | | |

ТС-681.01.001

Полухомут

| Лит. | Масса | Масшт. |
|---|---|---|
| | См. табл. | — |

Лист 1 | Листов 2

Лист 6-ПН-S ГОСТ 19903-74 / 20-3 ГОСТ 1577-81

АООТ „СЗЗМП"

Кол. Иванова

Формат А4

| Обозначение | Наименование | Кол. на исполн. ТС-681.01.000- 20 | 21 | 22 | 23 | 24 | 25 | 26 | Примечание |
|---|---|---|---|---|---|---|---|---|---|
| | Стандартные изделия | | | | | | | | |
| | Болты ГОСТ 7798-70 | | | | | | | | |
| | М24×85.68.05 | 4 | 4 | 4 | | | | | |
| | М30×110.68.05 | | | | 4 | 4 | 4 | 4 | |
| | М30×110.68.05 | 2 | | 2 | | | | | |
| | М36×120.68.05 | | 2 | | 2 | 2 | 2 | 2 | |
| | Гайки ГОСТ 5919-70 | | | | | | | | |
| | М24-7Н.8.05 | 8 | 8 | 8 | | | | | |
| | М30-7Н.8.05 | | | | 8 | 8 | 8 | 8 | |
| | М30-7Н.8.05 | 4 | | 4 | | | | | |
| | М36-7Н.8.05 | | 4 | | 4 | 4 | 4 | 4 | |
| 103 | | 2 | | | 3 | | | | 4 | 5 |
| Зона | | | | | | | | | |
| Формат | | | | | | | | | |

Инв. N подл. | Подп. и дата | Взам. инв. N | Инв. N дубл. | Подп. и дата

Изм. | Лист | N докум. | Подп. | Дата

ТС-681.01.000

Лист 7

Формат А4

Кол. Иванова

76

Размеры в мм

| Обозначение | Dн* | R | A | $A_1$ | d | $d_1$ | E | L | c | $c_1$ | $c_2$ | $S^*=R_1$ | e | Длина развертки * | Масса, кг |
|---|---|---|---|---|---|---|---|---|---|---|---|---|---|---|---|
| ТС-681.01.001 | 32 | 18 | 300 | 64 | 11 | 9 | 40 | 330 | 20 | 10 | — | 4 | 4 | 330 | 0,4 |
| -01 | 38 | 21 | 310 | 70 | | | | 340 | | | | | | 340 | |
| -02 | 45 | 25 | 320 | 80 | | | | 360 | | | | | | 360 | 0,5 |
| -03 | 57 | 29 | 340 | 100 | | | 60 | 420 | | 20 | 30 | | | 442 | 0,8 |
| -04 | 76 | 38 | 420 | 120 | | | | 460 | | | | | | 492 | 0,9 |
| -05 | 89 | 45 | 500 | 140 | | | 70 | 540 | 30 | | | 6 | | 584 | 1,9 |
| -06 | 108 | 55 | | 160 | 14 | 12 | 80 | | 40 | | 40 | 8 | | 590 | 2,8 |
| -07 | 133 | 67 | 550 | 180 | | | | 590 | | | | | | 654 | 3,1 |
| -08 | 159 | 80 | 660 | 210 | 18 | | 100 | 720 | 50 | 25 | 50 | 10 | 6 | 790 | 5,8 |
| -09 | 219 | 111 | | 280 | | | 120 | | 60 | 30 | | | | 820 | 7,3 |
| -10 | 273 | 138 | 760 | 340 | 22 | 14 | 160 | 820 | 80 | 40 | 80 | | 8 | 950 | 11,0 |
| -11 | 325 | 164 | | 390 | | | | | | | | | | 980 | 11,4 |
| -12 | 377 | 190 | 860 | 450 | | | | 920 | | | | 12 | | 1105 | 15,5 |
| -13 | 426 | 215 | 960 | 500 | 26 | 18 | 200 | 1030 | 100 | 50 | 100 | | 10 | 1240 | 21,6 |
| -14 | 530 | 267 | 1060 | 610 | | | | 1140 | | | | | | 1405 | 24,6 |
| -15 | | | | 620 | 33 | | | | | | | 16 | | | 32,8 |
| -16 | 630 | 317 | 1200 | 710 | 26 | | | 1280 | | | | 12 | | 1600 | 28,2 |
| -17 | | | | 730 | 33 | 22 | | | | | | 16 | | | 37,5 |
| -18 | 720 | 362 | 1300 | 810 | | | 260 | 1400 | 130 | 65 | 130 | 12 | | 1770 | 40,2 |
| -19 | | | | 830 | 39 | 26 | | | | | | 16 | 12 | | 53,5 |
| -20 | 820 | 414 | 1400 | 920 | 33 | | | 1500 | | | | 12 | 10 | 1930 | 44,1 |
| -21 | | | | 910 | 39 | | | | | | | 16 | 12 | | 58,7 |
| -22 | 920 | 464 | 1500 | 1020 | 33 | | | 1600 | | | | 12 | 10 | 2085 | 47,9 |
| -23 | | | | 1050 | 39 | 33 | | | | | | 16 | 12 | | 63,7 |
| -24 | 1020 | 514 | 1600 | 1150 | | | 300 | 1700 | 150 | 75 | | | | 2240 | 80,0 |
| -25 | 1220 | 614 | 1800 | 1350 | | | | 1900 | | | | | | 2560 | 92,0 |
| -26 | 1420 | 714 | 2000 | 1550 | | | | 2100 | | | | | | 2870 | 104,0 |

Инв. N подл. | Подп. и дата | Взам. инв. N | Инв. N дубл. | Подп. и дата

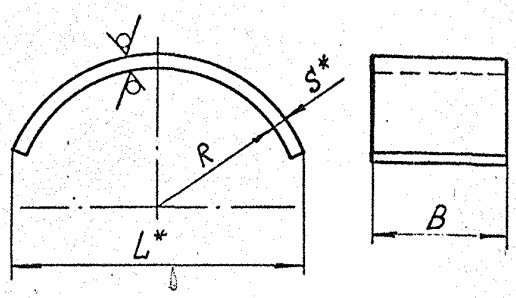


Размеры в мм

| Обозначение | Dн* трубопровода | R | B | L* | S* | Длина разв.* | Масса, кг |
|---|---|---|---|---|---|---|---|
| ТС-681.00.001 | 32 | 10 | 30 | 30 | 4 | 33 | 0,03 |
| -01 | 38 | 14 | | | | | |
| -02 | 45 | 16 | | | | | |
| -03 | 57 | 29 | | 40 | | 43 | 0,05 |
| -04 | 76 | 38 | | | | | |
| -05 | 89 | 45 | 60 | | | | |
| -06 | 108 | 55 | | 50 | | 52 | 0,08 |
| -07 | 133 | 67 | | | 6 | | 0,1 |
| -08 | 159 | 80 | | 60 | 8 | 61 | 0,2 |
| -09 | 219 | 110 | | | | | |
| -10 | 273 | 138 | 100 | 100 | 10 | 102 | 0,8 |
| -11 | 325 | 165 | | | | | |
| -12 | 377 | 190 | | 150 | 12 | 153 | 2,2 |
| -13 | 426 | 215 | 200 | | | | |
| -14 | 530 | 266 | 150 | 200 | | 200 | 3,8 |
| -15 | | | 200 | | | | |

Продолжение

| Обозначение | Dн* трубопровода | R | B | L* | S* | Длина разв.* | Масса, кг |
|---|---|---|---|---|---|---|---|
| ТС-681.00.001-16 | 630 | 316 | 150 | 250 | 12 | 252 | 5,9 |
| -17 | | | 200 | | | | |
| -18 | 720 | 360 | 150 | 300 | | 304 | 8,6 |
| -19 | | | 250 | | | | |
| -20 | 820 | 410 | 150 | 350 | 16 | 353 | 15,5 |
| -21 | | | 250 | | | | |
| -22 | 920 | 460 | 150 | 400 | | 406 | 20,4 |
| -23 | | | 250 | | | | |
| -24 | 1020 | 510 | | 450 | | 458 | 25,9 |
| -25 | 1220 | 610 | | 500 | | 507 | 31,8 |
| -26 | 1420 | 710 | | | | 505 | 31,7 |

1.* Размеры для справок.

2. h14, $\pm \frac{IT14}{2}$.

3. Материал: Лист $\frac{Б\text{-}ПН\text{-}S\ ГОСТ\ 19903\text{-}74}{ВСт3сп5\ ГОСТ\ 14637\text{-}89}$ или Лист $\frac{Б\text{-}ПН\text{-}S\ ГОСТ\ 19903\text{-}74}{20\text{-}3\ ГОСТ\ 1577\text{-}81}$

| Изм. | Лист | N докум. | Подп. | Дата | ТС-681.00.001 | | | |
|---|---|---|---|---|---|---|---|---|
| Разраб. | | Стрельников | | | Упор | Лит. | Масса: см. табл. | Масшт.: — |
| Пров. | | | | | | Лист | Листов 1 | |
| Т. контр. | | | | | | | | |
| Н. контр. | | Паутов | | 10.95 | См. п. 3 | АООТ „СЗЭМП" | | |
| Утв. | | Горбачев | | | | | | |

Коп. Иванова

Формат А3

Подп. и дата | Взам. инв. N | Инв. N дубл. | Подп. и дата | Инв. N подл.