3КГВ-6. СБ

Рис.1

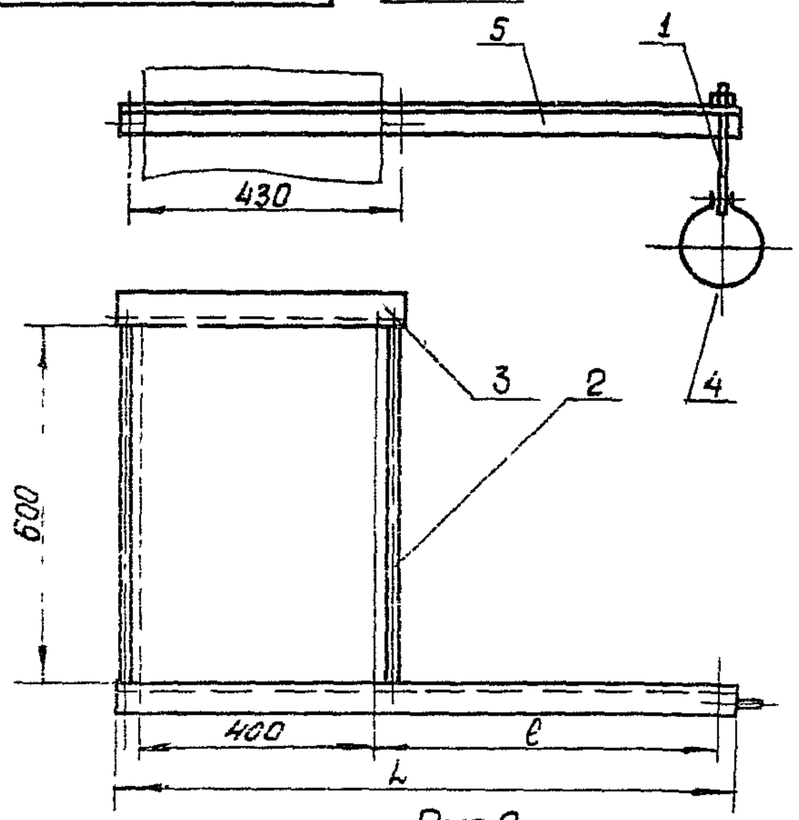

Рис.2

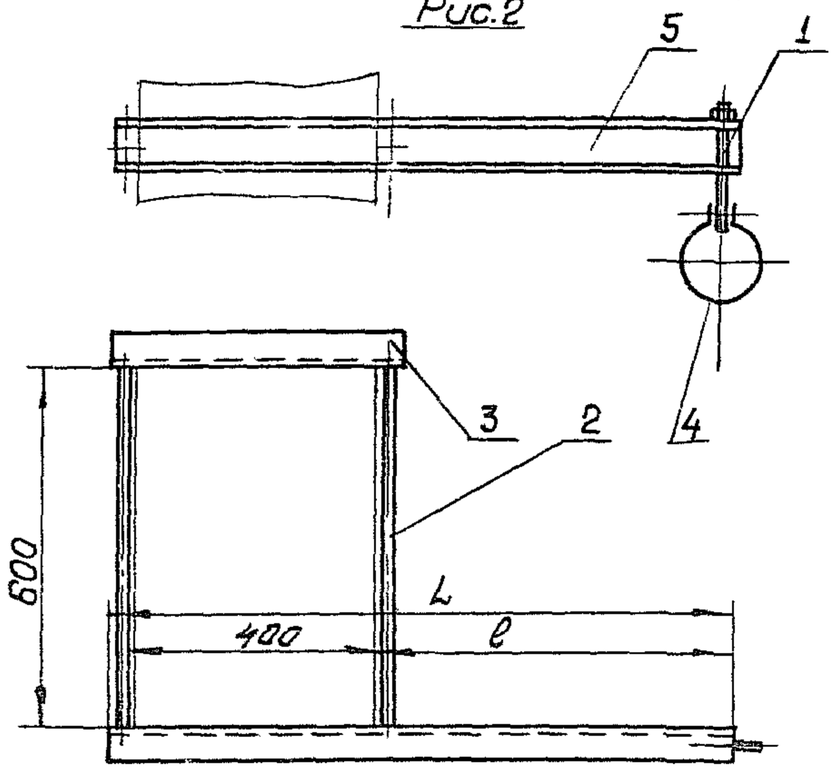

Размеры в мм

Обозначение	Рис	D	H	ℓ	L	Масса, кг
3-КГВ-6	1	100	175	250	725	4,6
-01		110	180			4,63
-02		125	185			4,66
-03		140	195			4,69
-04		160	205			4,73
-05		180	215			4,78
-06		200	225			4,83
-07		225	235	315	790	6,11
-08		250	250			6,17
-09		280	265			6,23
-10		315	280			6,31
-11		355	300	400	875	6,71
-12		400	325			6,81
-13		450	350			6,92
-14		500	375			7,04
-15		560	405	500	975	10,6
-16		630	440			10,76
-17		710	480			10,93
-18		800	525			11,13
-19	2	900	575	630	1105	12,42
-20		1000	625			12,65

Размеры для справок

Изм	Лист	N докум	Подп	Дата
Разраб		Щеглова		
Пров.		Пронский		
Т.контр		Каган		
Нач.отд		Бейзерман		
Н.контр		Зайликман		
Утв		Овчинников		

3КГВ-6 СБ

Кронштейн с подвеской

Сборочный чертеж

Лит	Масса	Масштаб
	См табл.	-

Лист | Листов 1

ММСС СССР
Главпромвентиляция
Гипроектпромвентиляция

Копировал:

Формат 12

Серия 5.904-1 выпуск 1, часть 1

Инв.N подл. | Подп. и дата | Взам.инв.N | Инв.N дубл. | Подп. и дата